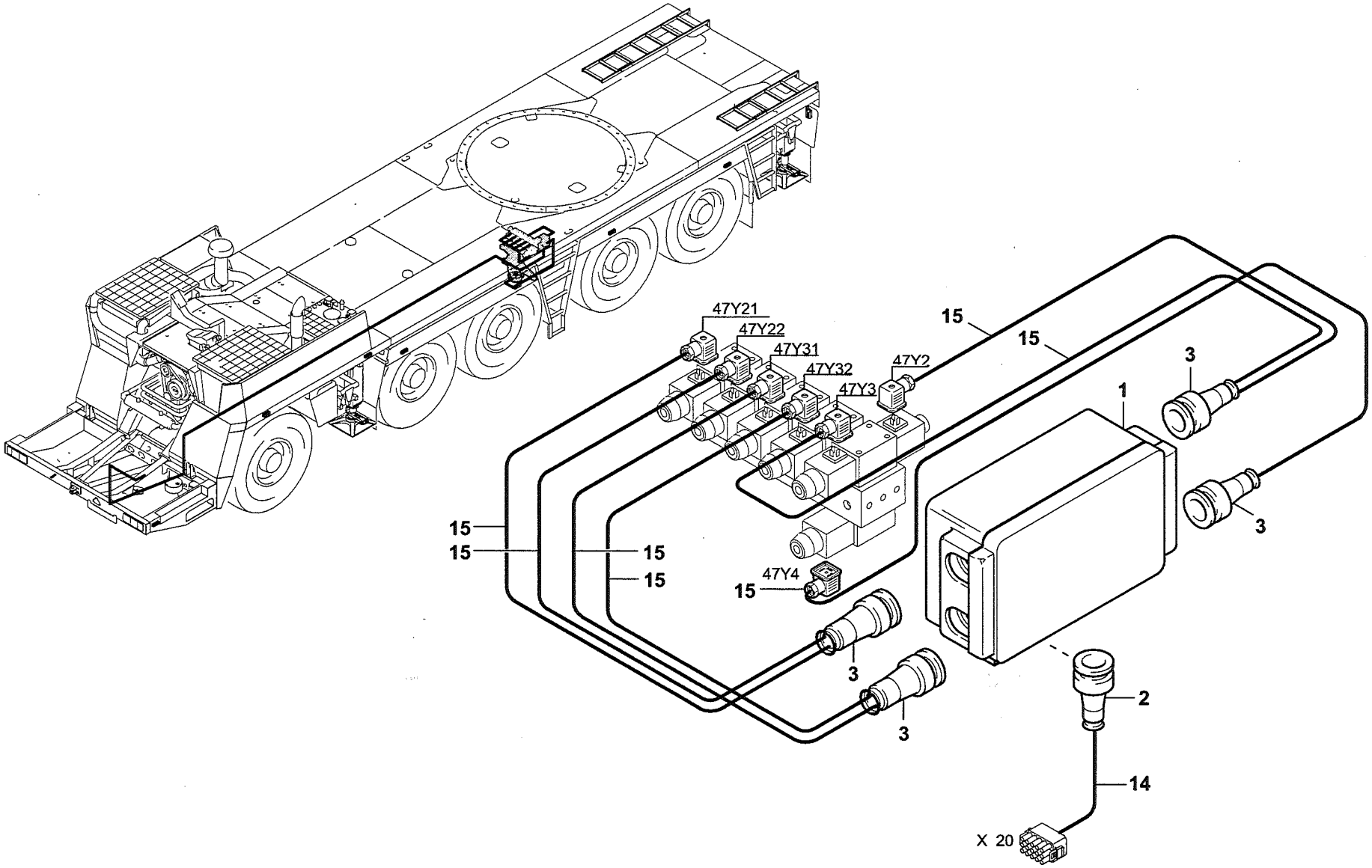ELEKTROTEILE KLEMMENKASTEN V10 ELECTRICAL PARTS FOR TERMINAL BOX V10	BILDTAFEL PICTORIAL DISPLAY			GMK 5180 BE 505 G 801
	10.99	3012716-ETL B	1/1